Innehåll

CL8 · Bruksanvisning

1. Försiktighetsåtgärder och säkerhet	2
2. Tekniska data	3
3. Mätspecifikationer	4
3-1 / 3-2 · V DC / V AC (TRMS)	4
3-3 / 3-4 · A DC / A AC (TRMS)	4
3-5 / 3-6 · Resistans / Kontinuitet	4
4. Instrumentets delar · 4-1 LCD	5
4-2 Fram- och baksida	6
5. Knapparnas funktion · 5-1 HOLD · 5-2 MAX/MIN · 5-3 ZERO · 5-4 BACKLIGHT	7
6. · 6-1 A AC	8
6-2 A DC · 6-3 V AC	9
6-4 V DC · 6-5 Kontinuitet	10
6-6 Resistans	11
7. AAA	11
8. Underhåll	12
9. Service	13

Försiktighetsåtgärder och säkerhet

Använd inte instrumentet om det eller mätledningarna visar tecken på skador. Kontrollera inför varje mätning att funktionsomkopplaren står rätt. Mät aldrig resistans eller kontinuitet i en spänningssatt krets. Överskrid aldrig angivna spänningsgränser mellan mätingångarna eller mellan en mätingång och jord. Håll fingrarna bakom mätspetsarnas fingerskydd. Byt batterierna när batterisymbolen visas för att undvika felvisning.



Drifttemperatur	0 °C – 40 °C (32 °F – 104 °F), <80% RH
Förvaringstemperatur	−10 °C – 60 °C (14 °F – 140 °F), <80% RH



Symboler. Läs anvisningarna för användning. Farlig spänning kan finnas på mätingångarna. Instrumentet är dubbelisolerat.

CE

EN61010 · 300 V CAT IV

Tekniska data

Display	4-siffrig LCD, högsta visning 5000
Polaritetsindikering	Ja
Batteriindikator	Ja
Visningshastighet	2/s
Strömförsörjning	2 × AAA, 1,5 V
Automatisk avstängning	Ja
Största käftöppning	Ø 23 mm
Mått	206 × 76 × 33.5 mm
Vikt	262 g (med batterier)
Tillbehör	Transportfodral, batterier, mätledning och bruksanvisning

Minustecken visas vid negativ signal. Batterisymbolen visas om batterispänningen är för låg för korrekt drift.

Typisk batteritid utan ljudsignal och bakgrundsbelysning. DC A: 15 timmar. AC A och AC V: 60 timmar. DC V och Ω: 100 timmar.

Efter 30 minuter utan användning av knappar eller omkopplare stängs instrumentet av. Automatisk avstängning avaktiveras genom att hålla HOLD intryckt när instrumentet startas. Om det valda området överskrids visas instrumentets överlastsymbol.

Mätspecifikationer

Noggrannheten uttrycks som ±(% av avläst värde + siffror) vid 23 ±5 °C och ≤80 % RH.

1. V DC

Mätområde	Upplösning	Noggrannhet
50 V / 600 V	0.01 V / 0.1 V	1.0% + 2 dgt

Ingångsimpedans 1 MΩ

2. V AC (TRMS)

Mätområde	Upplösning	Noggrannhet (40 Hz–1 kHz)
50 V / 600 V	0.01 V / 0.1 V	1.2% ± 5 dgt

Ingångsimpedans 1 MΩ

3. A DC

Mätområde	Upplösning	Noggrannhet
300.0 mA	0.1 mA	1.0% + 10 dgt
3.000 A	0.001 A	1.0% + 10 dgt
10.00 A	0.01 A	3,0% + 10 dgt

Påverkan från jordens magnetfält: mindre än ±1,0 mA. Påverkan vid öppning och stängning av strömtången: mindre än ±1,0 mA.

4. A AC (TRMS)

Mätområde	Upplösning	Noggrannhet (50–60 Hz)
300.0 mA	0.1 mA	1.0% + 5 dgt
3.000 A	0.001 A	1.0% + 5 dgt
20.00 A	0.01 A	1.0% + 5 dgt

5. Resistans

Mätområde	Upplösning	Noggrannhet
500 Ω	0.1 Ω	1.0% + 2 dgt
5 kΩ	1 Ω	1.0% + 2 dgt
50 kΩ	10 Ω	1.0% + 2 dgt
500 kΩ	100 Ω	1.0% + 2 dgt

6. Kontinuitet

Kontinuerlig ljudsignal <100 Ω

Instrumentets delar

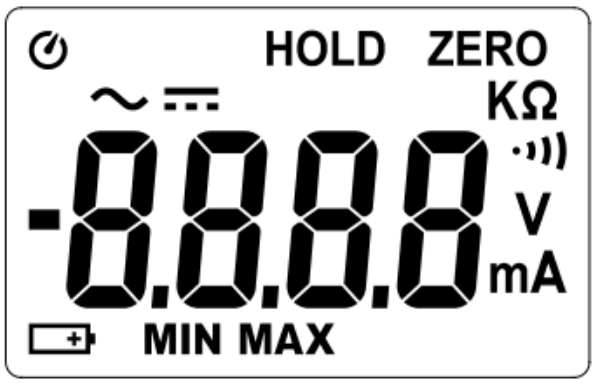

	Automatisk avstängning
	Polaritet
	Låg batterispänning
	Växelström
	Likström
A	Strömmätning
V	Spänningsmätning
ZERO	Nollställning
HOLD	Låsning av mätvärde
MAX	Maximum
MIN	Minimum
	Kontinuitet
K	Måttenhet
Ω	Resistansmätning
m	Måttenhet

Fram- och baksida

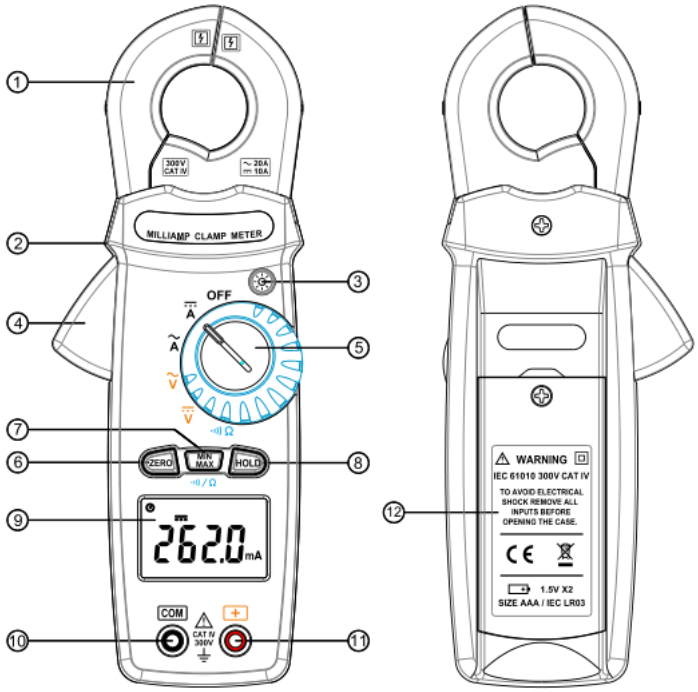

1. Strömmätkäft
2. Fingerskydd
3. Knapp för bakgrundsbelysning
4. Handtag för att öppna käftarna
5. Vridomkopplare för funktionsval
6. ZERO-knapp
7. MAX/MIN
8. HOLD
9. LCD-display
10. COM-ingång
11. Positiv ingång (+)
12. Batterifack

Knapparnas funktion

5-1 HOLD

Tryck på HOLD för att låsa mätvärdet. Tryck igen för att återgå till normal visning.

5-2 MAX/MIN

Tryck på MAX/MIN för att aktivera funktionen. Upprepade tryck visar först maximum och därefter minimum. Håll knappen intryckt i minst 1 sekund för att avsluta. När omkopplaren står på kontinuitet väljer du resistans genom att trycka på MAX/MIN. Tryck igen för att välja kontinuitet med ljudsignal.

5-3 ZERO

Tryck på ZERO. ZERO visas och avläsningen nollställs. Mätvärdet sparas som referens för nästa mätning. Tryck på ZERO igen för att avsluta.

5-4 BACKLIGHT

Tryck på belysningsknappen för att tända bakgrundsbelysningen och tryck igen för att släcka. Utan ny knapptryckning släcks den automatiskt efter cirka 30 sekunder.

6-1 · A AC

Välj AC A med vridomkopplaren. Öppna käftarna med handtaget, omslut ledaren som ska mätas och stäng käftarna. Läs av strömmen på LCD-displayen. Koppla av säkerhetsskäl bort alla mätledningar från instrumentet före mätningen. Om displayen är svår att avläsa kan HOLD låsa resultatet för senare avläsning.

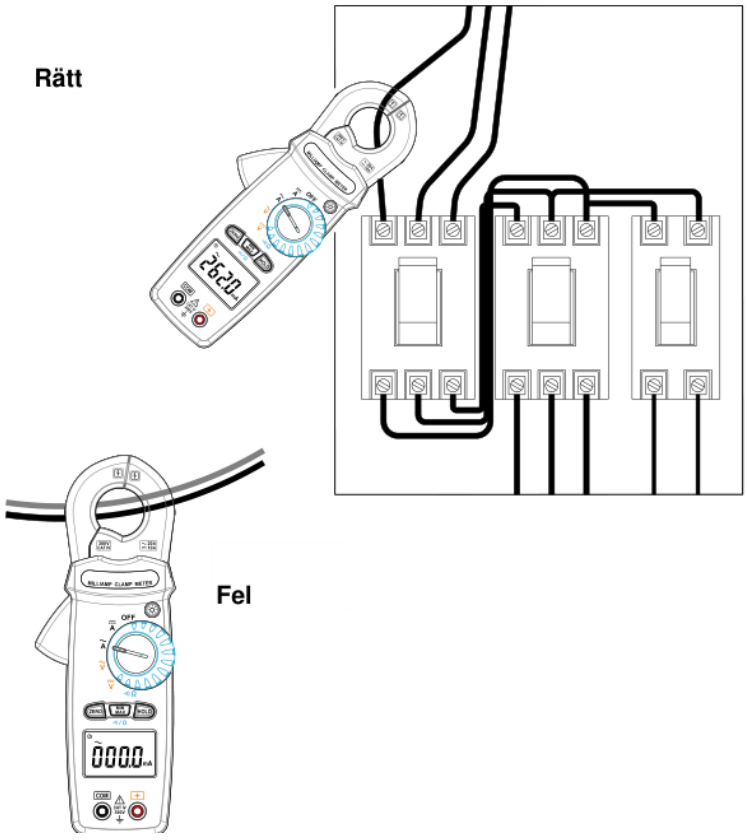

6-2 · A DC

Håll käftarna fria från alla ledare och välj DC A. Tryck på ZERO för att nollställa. Öppna käftarna med handtaget, omslut mätledaren, stäng käftarna och läs av strömmen på LCD-displayen. Använd vid behov HOLD för senare avläsning.



6-3 · V AC

Högsta ingångsspänning är 600 V AC/DC. Mät aldrig spänningar som kan överstiga denna gräns. Det finns risk för elstöt och skada på instrumentet.

Välj den visade spänningsfunktionen med omkopplaren. Anslut den röda mätledningen till »+« och den svarta till »COM«. Anslut mätspetsarna som på bilden och läs av resultatet på LCD-displayen.

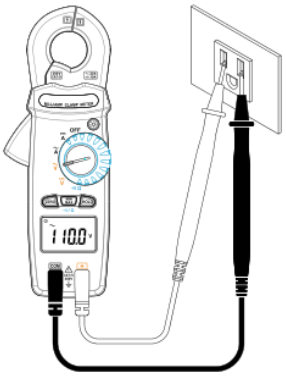

6-4 · V DC

Välj den visade spänningsfunktionen med omkopplaren. Anslut den röda mätledningen till »+« och den svarta till »COM«. Anslut mätspetsarna som på bilden och läs av resultatet på LCD-displayen.

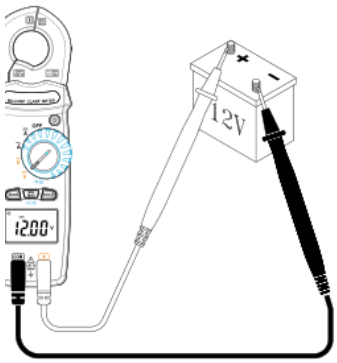

6-5 · Kontinuitet

Välj kontinuitet med omkopplaren. Anslut röd mätledning till »+« och svart till »COM«. Anslut mätspetsarna till mätpunkterna. Vid resistans under 100 Ω ljuder en kontinuerlig signal. Bilderna visar kortslutning och öppen krets.

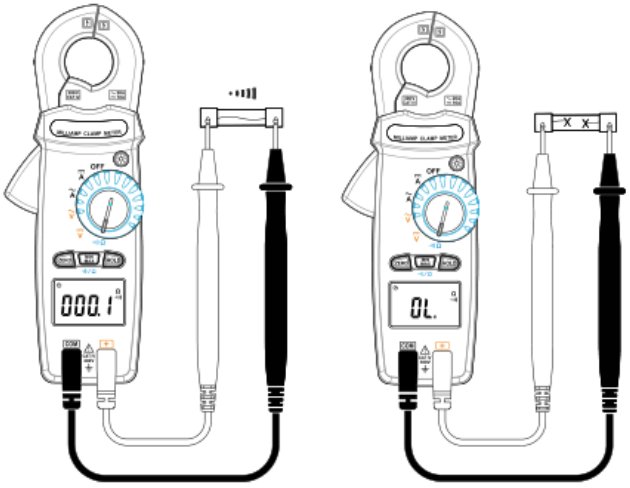

6-6 · Resistans

Välj resistansmätning. Anslut röd mätledning till »+« och svart till »COM«. Placera mätspetsarna på mätpunkterna och läs av LCD-displayen. Se först till att matningen är frånkopplad och att alla kondensatorer är urladdade.

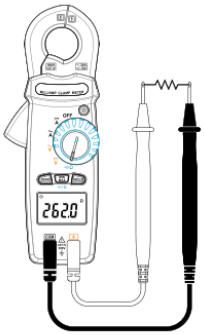

7 · AAA

Om batterispänningen blir för låg visas batterisymbolen. Ställ omkopplaren på OFF och koppla bort mätledningarna före batteribyte. Öppna bakstycket med en skruvmejsel. Byt båda batterierna mot nya 1,5 V AAA-batterier. Stäng locket och dra åt skruven.

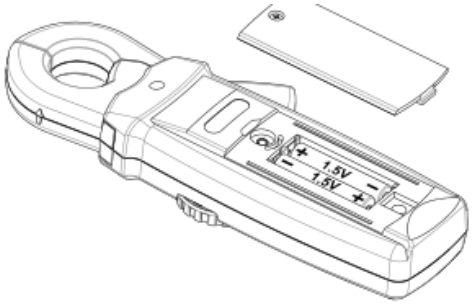

Underhåll

Koppla bort båda mätledningarna innan instrumentet öppnas. Använd instrumentet endast med stängt lock. Vidrör inte kretskortet utan tillräckligt skydd mot statisk elektricitet och föroreningar. Ta ut batterierna före längre tids förvaring. Undvik förvaring vid hög temperatur eller luftfuktighet. Håll ledaren mitt i käften vid strömmätning för bättre noggrannhet. Reparationer utöver dem som beskrivs i anvisningen får endast utföras av kvalificerad personal. Torka regelbundet av höljet med en torr trasa. Använd aldrig slipmedel eller lösningsmedel.

9-1 · Garanti

Instrumentet garanteras mot material- och tillverkningsfel enligt de allmänna försäljningsvillkoren. Defekta delar kan bytas under garantitiden. Tillverkaren förbehåller sig rätten att reparera eller byta produkten. Kunden bekostar transport till serviceavdelning eller återförsäljare. Försändelsen ska avtalas i förväg och åtföljas av en skriftlig motivering. Använd alltid originalförpackningen. Kunden bekostar skador till följd av annan förpackning. Tillverkaren frånsäger sig ansvar för person- och sakskador.

Service

Garantin omfattar inte reparation eller byte av tillbehör och batterier, reparationer till följd av felaktig användning eller användning med inkompatibel utrustning, otillräcklig förpackning, ingrepp av obehörig personal, ändringar utan tillverkarens godkännande eller användning utanför specifikationerna eller bruksanvisningen.

Bruksanvisningen får inte återges i någon form utan tillverkarens tillstånd. Produkterna är patenterade och varumärkena är registrerade. Tillverkaren förbehåller sig rätten att ändra specifikationer och priser till följd av tekniska förbättringar.

9-2 · Service

Vid funktionsfel ska batterierna och mätledningarnas slitage först kontrolleras. Byt vid behov. Kontrollera därefter att arbetssättet följer bruksanvisningen. Kunden bekostar transport till service eller återförsäljare. Avtala om försändelsen i förväg och bifoga en skriftlig beskrivning av orsaken. Använd originalförpackningen. Kunden bekostar skador till följd av annan förpackning.

Uniks Srl · Via Vittori 57 · 48018 Faenza (RA), Italien

Tel. 0546.623002

Fax 0546.623691

info@uniks.it

http://www.uniks.it

Rev. U122020

